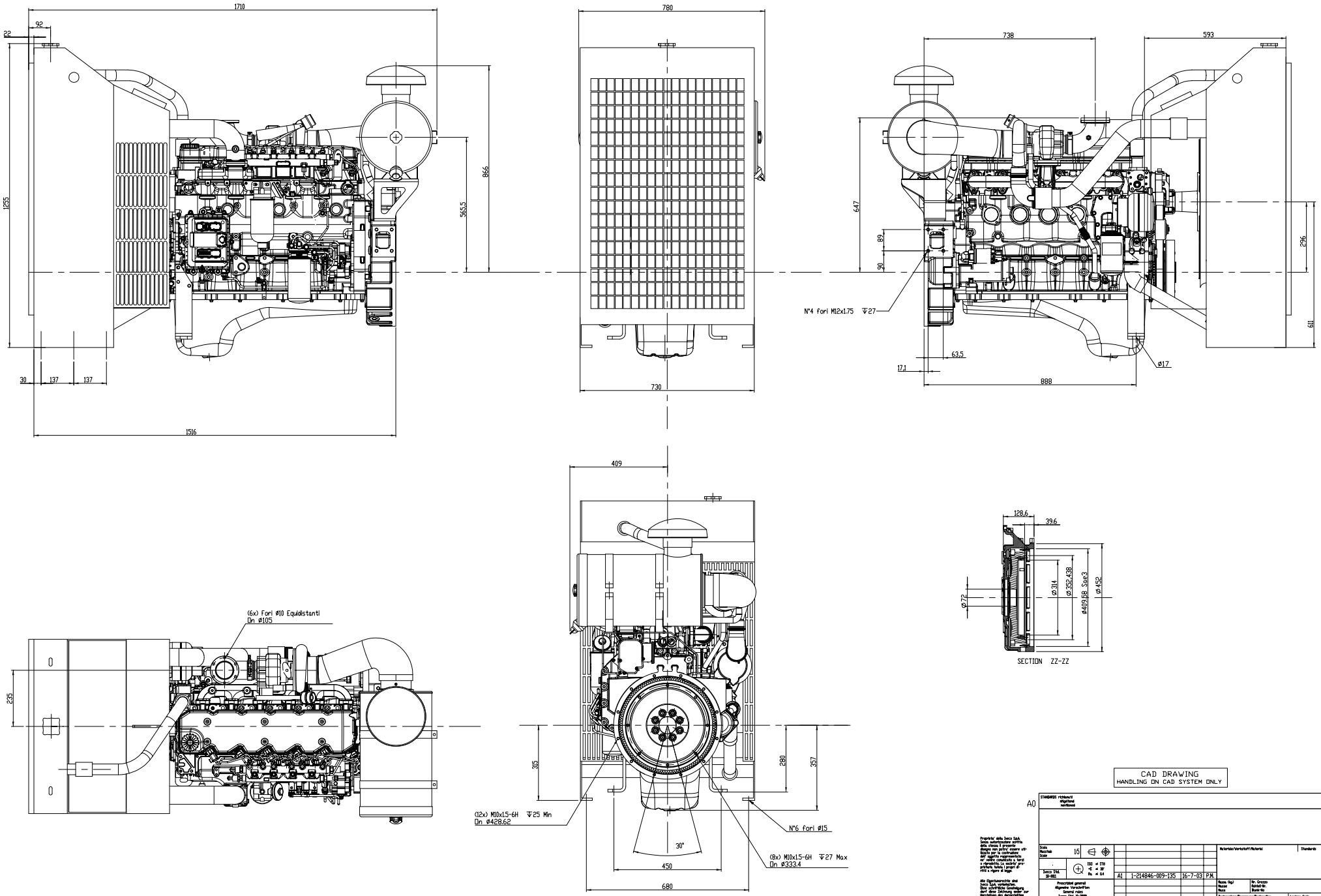

CAD DRAWING
HANDLING ON CAD SYSTEM ONLY

Aggiornato grafica e quota Gas di scarico 738 era718

A0

A1	1-214846-009-135	16-7-03	P.M.					
A0	1-214846-004-135	9-1-03	P.M.					

Scale 1:5
ISO ≤ IT8
Ra ≤ 0.4

Prescritti generali
Allgemeine Vorschriften
General rules
Iveco SpA 01-2999

Date / Name
Drawn by 9-1-03 P. Melis
Checked by Pagnoncelli
Standards Burgazzi
Department E135
Approved

Modello/Model: N68ENTE60.00 GENSET

Origin

Materiale/Werkstoff/Material | Standards | Code No

Nazione Orig. | Nr. Grezzo
Nation | Rohlf-Nr.
Nass | Blank-Nr.

Designazione/Benennung/Designation | Location Code 143340

Schema Ingombro Motore
Engine Layout

No: 8035636 D A 54-9857 | Sheet 1/1

IVECO AIFO
Iveco Aifo SpA

Replaced by
Replaced for

Drawing 8035636 Indice

Proprietà della Iveco SpA. Della istruzione scritta non può essere fatto alcun uso diverso da quello previsto per la costruzione dell'oggetto rappresentato e non può consentire a terzi la sua riproduzione o comunicazione senza il nostro consenso preventivo.

Alle Eigentumsrechte der Iveco SpA vorbehalten. Eine schriftliche Genehmigung ist erforderlich für jeden Gebrauch der angegebenen Eigenschaften verwendet noch reproduziert bzw. Dritten vorgelegt werden. Jede Rechtsverletzung wird gerichtlich verfolgt.

All proprietary rights reserved by Iveco SpA. This drawing shall not be reproduced, or in any way utilized, for any purpose other than the one for which it was issued. Such copyright shall not be released to other parties, without written consent, any infringement will be legally pursued.