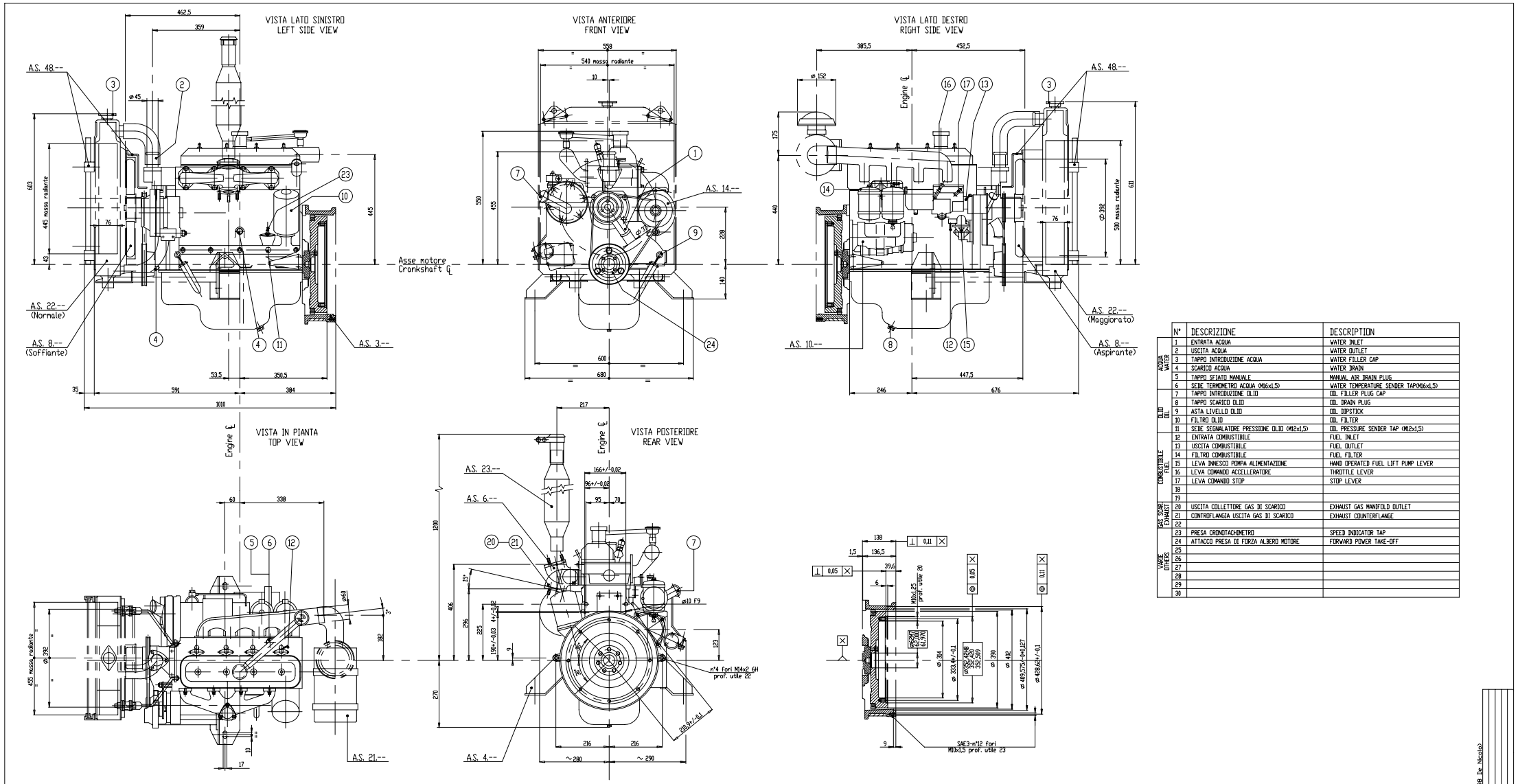

	N°	DESCRIZIONE	DESCRIPTION
ACQUA WATER	1	ENTRATA ACQUA	WATER INLET
	2	USCITA ACQUA	WATER OUTLET
	3	TAPPO INTRODUZIONE ACQUA	WATER FILLER CAP
	4	SCARICO ACQUA	WATER DRAIN
	5	TAPPO SFIATO MANUALE	MANUAL AIR DRAIN PLUG
	6	SEDE TERMOMETRO ACQUA (M16x1,5)	WATER TEMPERATURE SENDER TAP(M16x1,5)
OLIO OIL	7	TAPPO INTRODUZIONE OLIO	OIL FILLER PLUG CAP
	8	TAPPO SCARICO OLIO	OIL DRAIN PLUG
	9	ASTA LIVELLO OLIO	OIL DIPSTICK
	10	FILTRO OLIO	OIL FILTER
	11	SEDE SEGNALATORE PRESSIONE OLIO (M12x1,5)	OIL PRESSURE SENDER TAP (M12x1,5)
COMBUSTIBILE FUEL	12	ENTRATA COMBUSTIBILE	FUEL INLET
	13	USCITA COMBUSTIBILE	FUEL OUTLET
	14	FILTRO COMBUSTIBILE	FUEL FILTER
	15	LEVA INNESCO POMPA ALIMENTAZIONE	HAND OPERATED FUEL LIFT PUMP LEVER
	16	LEVA COMANDO ACCELLERATORE	THROTTLE LEVER
	17	LEVA COMANDO STOP	STOP LEVER
	18		
	19		
GAS SCARI EXHAUST	20	USCITA COLLETTORE GAS DI SCARICO	EXHAUST GAS MANIFOLD OUTLET
	21	CONTROFLANGIA USCITA GAS DI SCARICO	EXHAUST COUNTERFLANGE
	22		
	23	PRESA CRONOTACHIMETRO	SPEED INDICATOR TAP
	24	ATTACCO PRESA DI FORZA ALBERO MOTORE	FORWARD POWER TAKE-OFF
VARIE OTHERS	25		
	26		
	27		
	28		
	29		
	30		

Modifica: a). Eseguito grafico era 34 (- - - 98 De Nicola)
Modifica: -

Tolleranze ed altre prescrizioni generali IVECO Standard 18-2999 | Allgemeintoleranzen und sonstige Vorschriften IVECO Standard 18-2999 | General tolerances and other specifications IVECO Standard 18-2999

Data: 20-10-97
Disegnato: De Nicola
Controllato: Marnati
Approvato: Burgazzi
Scala: 1:5 (1:2)
Foglio: 1 di 1